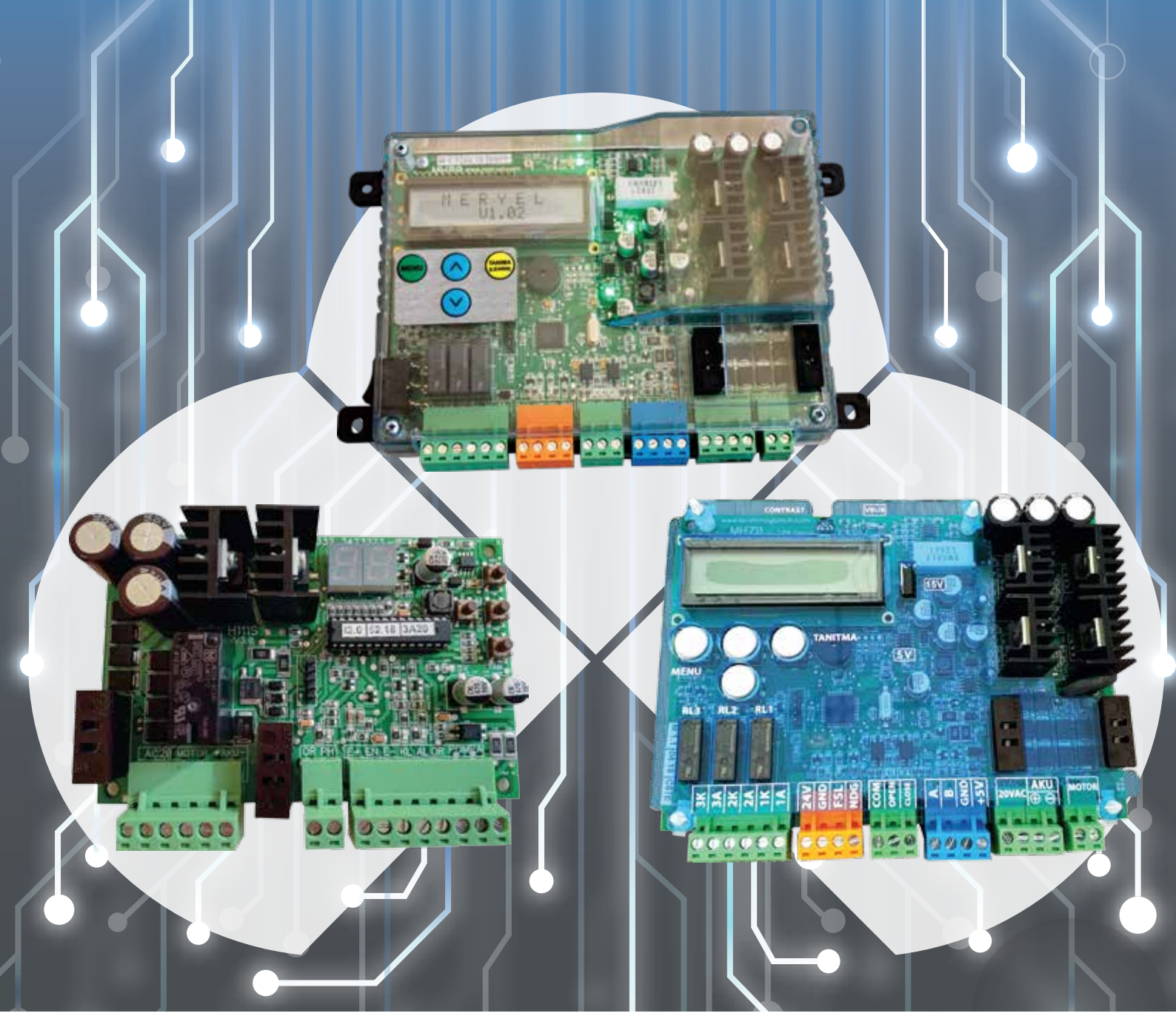

meryel

TAM OTOMATİK ASANSÖR KAPI KARTI
DOOR CONTROLLER FOR AUTOMATIC LIFT DOORS

MH 80



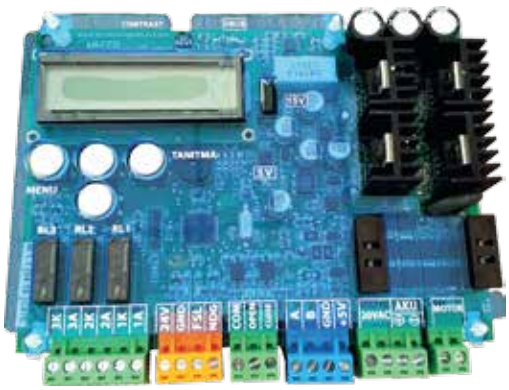

MH 70

24VDC Motorlu Teleskobik Asansör Kapıları İçin Kontrol Kartı

Door Control Board for Automatic Telescopic Lift Doors

Özellikler

• Kapı kontrol kartları, 24V redüktörlü DC motorlu teleskobik asansör kapıları için üretilmiştir.
• Donanım olarak 4 bölge motor kontrollü ve çift kanal yüksek çözünürlüklü enkoder girişi ile motora tam hakimiyet sağlar.
• Gelişmiş yazılımı ile seyir rampalarında S yumuşatmaları ve limit şalter gerektirmeyen algoritması ile kapı hareketlerinde seri fakat sarsıntısız hareketlere olanak tanır.
• Kapı operatörünün çalışması için limit şaltere gerek yoktur. Kapı genişliği, kapı açık-kapalı pozisyonları otomatik olarak tespit edilmektedir.
• Kumanda panoları ile tam entegre çalışabilmesi için kapı tamamen açıldı, tamamen kapandı ve sıkışma/fotosel algılandı kontak çıkışları verebilir.
• Elektrik kesilmelerinde 2 adet 12V akü desteği veya harici 24VDC besleme ile çalışabilmektedir. Acil besleme tipi, kart üzerindeki jumper ile kolayca seçilebilmektedir.
• Akülerin şarjı kart tarafından yapılır. Akü desteği ile acil kapı açma sonrasında kart uykuya geçerek, akülerin tamamen boşalması engellenir.
• Üretici firmalar için motor redüksiyon oranı, motor devri, tahrik kasnak çevresi, kaşık açma bölgesi gibi uygulama esnekliği sağlayan parametreler girilebilir.
• Kullanıcı ayarları için cm/sn cinsinden tanımlı hız ayarları ve cm cinsinden tanımlı rampa yolları belirlenebilir
• Açma/kapama sayacı ile kapının çalışması takip edilebilir.
• Türkçe, İngilizce, Yunanca, İtalyanca ve Rusça lisan seçenekleri mevcuttur.
• Kapı sıkışması anında sesli ikaz ile geri açma yapılır. Sıkışma algılanan bölgeden yavaş hızla geçilerek yolcuların ve kapının zarar görmesi engellenir.
• Kapı açık ve kapalı tutma basıncı, kapı sıkışması algılama basıncı ihtiyaca göre ayarlanabilir.
• Kart üzerindeki lcd gösterge ve butonlar kullanılarak temel parametreler (kapı açma-kapama hızı, sıkıştırma basıncı, sinyal tipi, demo modu) ayarlanabilir.
• Yavaş hız sinyal girişi ile uzun süreli fotosel kesmelerinde fotosel sinyali dikkate alınmayarak kapıların yavaş hızda ve sesli ikaz ile kapatılması sağlanır (Nudging modu)

MH 80 Kontrol Kartı / Control Board
• Açma kapama anahtarı
• Su almaya karşı dayanıklı plastik gövde

Features

• Door control boards are designed for automatic sliding lift doors with 24VDC reduction geared motor
• It provides complete hold of the motor with its 4 region motor control and high resolution encoder input hardware
• It allows swift and comfortable motion of doors with its software that provides S softening in travel ramps and which has the algorithm that does not require limit switches
• It provides features for auto-learning of door travel limits without open-close limit switches
• In order to work with the control panels in complete harmony it can generate "Doors are completely open", "Doors are fully closed" and "Obstruction or photocell detected" signals. These signals enable it to work for fire lift doors. " Doors are completely open", "doors are fully closed" and "obstruction or photocell detected" signals. These signals enable it to work for fire lift doors.
• In case of mains failure, it can get the power from 2 pcs 12V batteries or 24VDC external supply. The emergency supply type can be selected easily via a jumper on board.
• It protects the battery from over-charge with a smart battery charge system. After an emergency opening with battery supply, it goes into sleep mode and protects the batteries from over-discharge.
• It provides many functions and parameters for manufacturing companies that enable application flexibility, like motor reduction ratio, motor revolution, motor sheave circumference and skate open zone.
• It provides user friendly parameter setting with speed units in cm/s and travel distance units in centimeters.
• It provides a counter for the information of opening-closing times.
• Availability of multiple languages: Turkish, English, Greek, İtaly and Russian
• Basic parameters (door opening-closing speed, obstruction pressure signal type and demo mode) can be adjusted easily by user via built-in lcd display and buttons.
• A nudging function is included which allows closing the door slowly with an audible alarm in case the photocell remains interrupted longer than the allowed duration.

MH 80 Kontrol Kartı / Control Board
• On/Off Switch
• Water resistant plastic housing

H111S

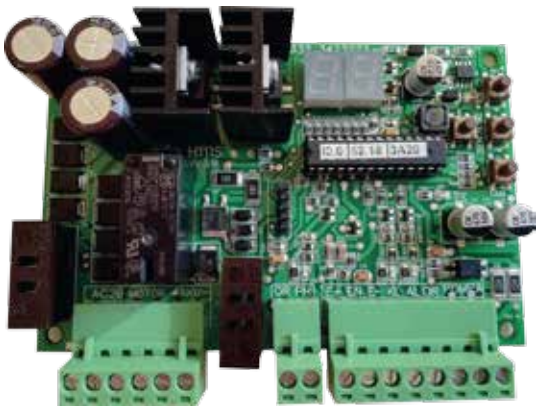

Kramer ve teleskopik iç kapılar için
Kapı Açma-Fotosel Girişi
Akü desteği
220 VAC pompa sinyali girişi

Door control card for folding and telescopic doors
Door Opening-Photocell Input
Battery support
220 VAC cam signal input

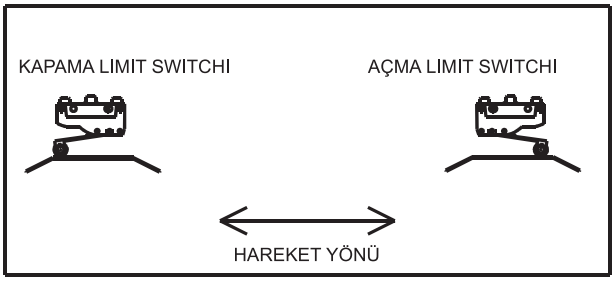

TAVSİYE EDİLEN SWITCH BAĞLAMA ŞEKLİ

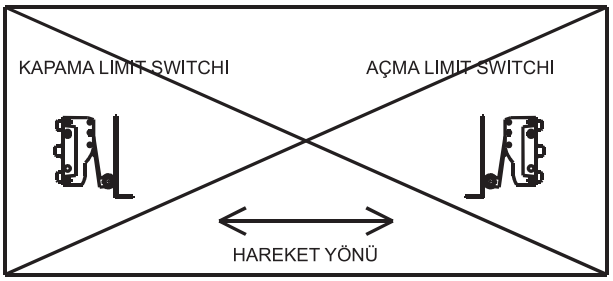

TAVSİYE EDİLMEYEN SWITCH BAĞLAMA ŞEKLİ

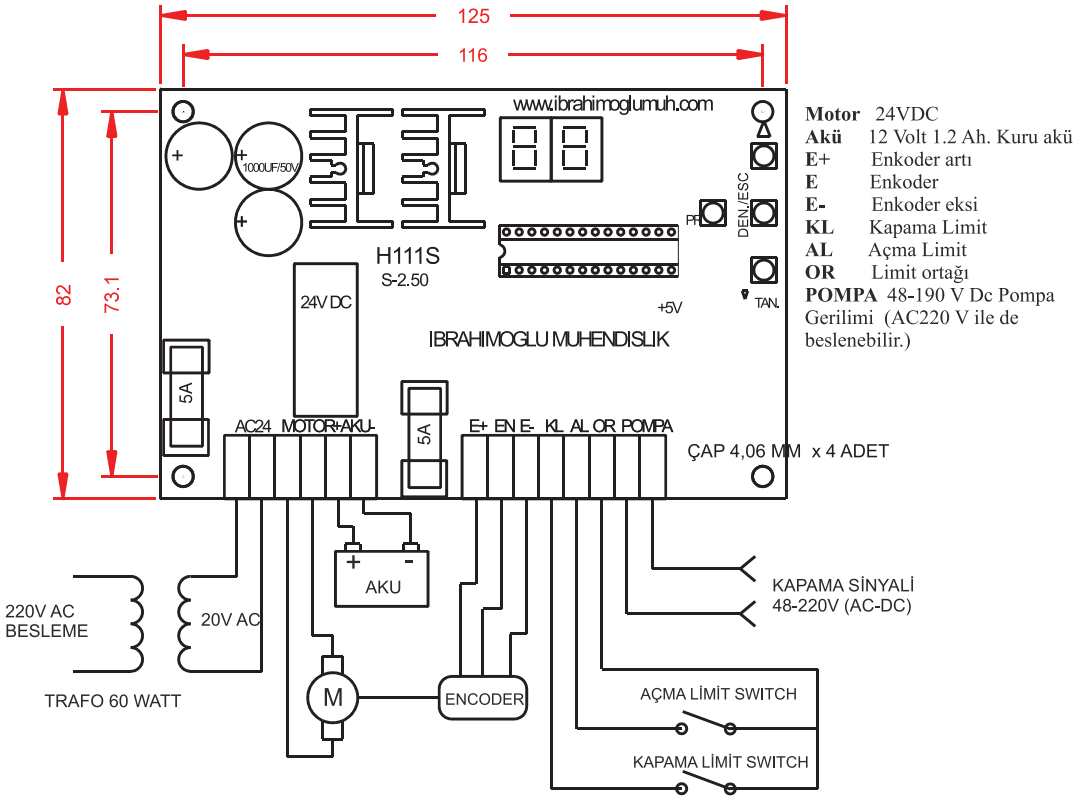

Motor 24VDC
Akü 12 Volt 1.2 Ah. Kuru akü
E+ Enkoder artı
E Enkoder
E- Enkoder eksi
KL Kapama Limit
AL Açma Limit
OR Limit ortağı
POMPA 48-190 V Dc Pompa Gerilimi (AC220 V ile de beslenebilir.)



Meryel Mühendislik Asansör Elektrik Elektronik San. Tic. Ltd. Şti.

Fevzi Çakmak Mh. Medcezir Cd.
No: 39/C Karatay/KONYA
Tel: 0332 342 32 73
www.meryel.com

İbrahimoğlu Kuruluşudur.